DDFS-2

Allgemeine Daten

Druck*
-0,9 bar / 16 bar
auf Anfrage: 100 bar

Temperaturbereich*
0°C / +80°C
erweiterter Temperaturbereich auf Anfrage

Medium: siehe Seite 2 + Strom
Elektrische Schutzart: IP64 / Sonder: IP65
Elektr. Kontaktmaterial: Hartgold / Gold
Spannung max.: 250 V
Dichtungswerkstoff: NBR

General data

Pressure*
-0,9 bar / 16 bar
on request: 100 bar

Temperature*
0°C / +80°C
enlarged temperature range on request

Medium: see page 3 + electricity
Electrical protection: IP64 / special: IP65
Electr. contact material: Hard gold / gold
Voltage max.: 250 V
Seal material: NBR

Caractéristiques générales

Pression*
-0,9 bar / 16 bar
sur demande: 100 bar

Température de fonctionnement*
0°C / +80°C
peut être augmentée sur demande

Milieu: voir page 4 + courant
Type de protection éléctrique: IP64 / Spécial: IP65
Matériaux de contact électrique: or dur / or
Voltage max.: 250 V
Matériaux pour joints étanches: NBR

Art.-Nr. Art.-No. No. d'article	**Typ** Type Type	**Kanäle** Channels Conduit	**Durchfluss** (je Kanal) Flow (per channel) Débit (par conduit)	**Gewicht** Weight Poids	**Mittleres Drehmoment**** Middle Torque** Couple de rotation**	**Drehzahl*** (U/min) Rotation* (1/min) Vitesse de rotation* (T/min)
ZK5363-06	DDFS-2-1/8-06	**2**	600 l/min	1,5 kg	1,5 Nm	300
ZK5364-06	DDFS-2-1/4-06	**2**	1.300 l/min	2,0 kg	1,6 Nm	300
ZK5365-06	DDFS-2-1/2-06	**2**	3.500 l/min	4,0 kg	4,5 Nm	300
ZK5365-12	DDFS-2-1/2-12	**2**	3.500 l/min	4,3 kg	4,5 Nm	300
ZK5365-18	DDFS-2-1/2-18	**2**	3.500 l/min	4,5 kg	4,5 Nm	300
ZK5365-060-03-02	DDFS-2-1/2-03	**2**	3.500 l/min	4,5 kg	4,5 Nm	100
ZK5365-060-05-02	DDFS-2-1/2-05	**2**	3.500 l/min	4,7 kg	4,5 Nm	100
ZK5365-060-06-02	DDFS-2-1/2-06	**2**	3.500 l/min	4,9 kg	4,5 Nm	100

Art.-Nr. Art.-No. No. d'article	**Typ** Type Type	**Strom max.** Curret max. Courant max.	**Adern**	Wires	Filon	**Info**	Information	Informations
ZK5363-06	DDFS-2-1/8-06	4 A	6	6	6	LiYY 0,25mm²	LiYY 0,25mm²	LiYY 0,25mm²
ZK5364-06	DDFS-2-1/4-06	4 A	6	6	6	LiYY 0,25mm²	LiYY 0,25mm²	LiYY 0,25mm²
ZK5365-06	DDFS-2-1/2-06	4 A	6	6	6	LiYY 0,25mm²	LiYY 0,25mm²	LiYY 0,25mm²
ZK5365-12	DDFS-2-1/2-12	4 A	12	12	12	LiYY 0,25mm²	LiYY 0,25mm²	LiYY 0,25mm²
ZK5365-18	DDFS-2-1/2-06	4 A	18	18	18	LiYY 0,25mm²	LiYY 0,25mm²	LiYY 0,25mm²
ZK5365-060-03-02	DDFS-2-1/2-03	12 A	2 + Schirm	2 + shielding	2 + écran métallique	Profi-Bus	pro bus	Profi-Bus
ZK5365-060-05-02	DDFS-2-1/2-05	12 A	4 + Schirm	4 + shielding	4 + écran métallique	Profi-Bus + Versorgung	pro bus + feed in	Profi-Bus + Alimentation
ZK5365-060-06-02	DDFS-2-1/2-06	12 A	2 + Schirm + PE	2 + shielding + PE	2 + écran métallique + PE	Profi-Bus + Versorgung + PE	pro bus + feed in + PE	Profi-Bus + Alimentation + PE

DDFS-2

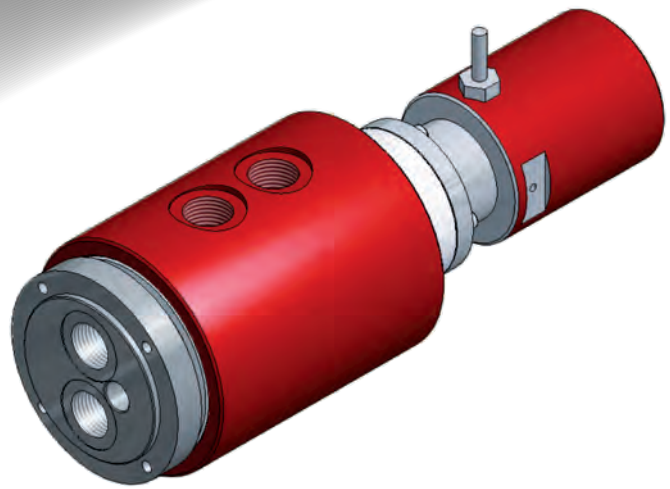

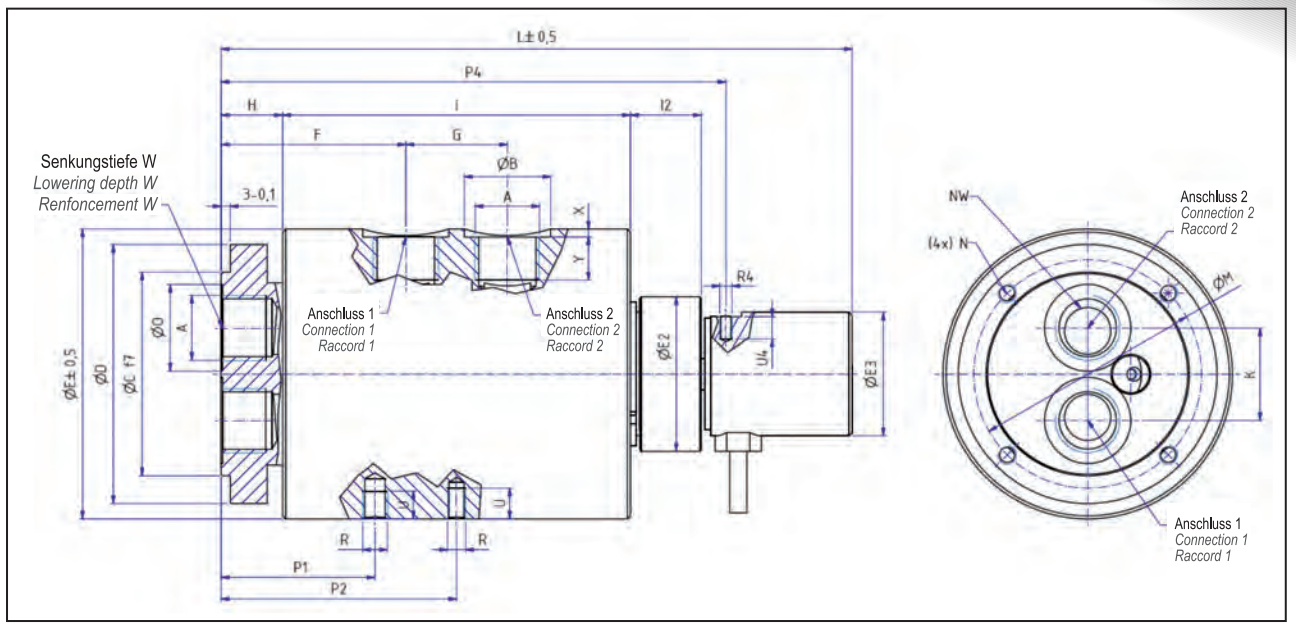

Art.-Nr.	A	B	C	D	E	E2	E3	F	G	H	I	I2	K	L	M	N	O	NW	P1	R	U	P2	P4	R4	U4	W	X	Y
ZK5363-06	G1/8“	16	35	49	59	40	40	46,0	18	18	72	40	17	179	42	M5	16	6	40	M6	10	54,0	138	M4	6	0,5	1,25	9
ZK5364-06	G1/4“	20	42	59	69	40	40	48,5	21	18	81	32	20	180	52	M5	19	8	40	M6	9	58,5	139	M4	6	0,5	1,90	12
ZK5365-06	G1/2“	28	66	84	94	50	40	60,0	33	20	113	23	30	205	74	M6	28	15	50	M8	9	76,5	164	M4	6	0,5	2,60	14
ZK5365-12	G1/2“	28	66	84	94	50	40	60,0	33	20	113	23	30	229	74	M6	28	15	50	M8	9	76,5	164	M4	6	0,5	2,60	14
ZK5365-18	G1/2“	28	66	84	94	50	40	60,0	33	20	113	23	30	253	74	M6	28	15	50	M8	9	76,5	164	M4	6	0,5	2,60	14
ZK5365-060-03-02	G1/2“	28	66	84	94	50	60	60,0	33	20	113	53	30	256	74	M6	28	15	50	M8	9	76,5	182	M4	6	0,5	2,60	14
ZK5365-060-05-02	G1/2“	28	66	84	94	50	60	60,0	33	20	113	53	30	266	74	M6	28	15	50	M8	9	76,5	182	M4	6	0,5	2,60	14
ZK5365-060-06-02	G1/2“	28	66	84	94	50	60	60,0	33	20	113	37	30	271	74	M6	28	15	50	M8	9	76,5	182	M4	6	0,5	2,60	14

DDFS / DDFS-H

Sonder-Ausführungen mit Abweichungen zum Standard sind möglich. Sprechen Sie uns an.

Special configurations with variation to standard are possible. Please ask us.

Des modèles spéciaux avec divergences par rapport au standard sont également réalisables. Veuillez nous contacter.

Standard-Werte

Spannung max.: 500 V

Stromstärke:
mA-Bereich bis zu Schweißströmen

Drehzahl elektr.: 100 U/min
Highspeed-Variante
bis 10.000 U/min möglich

Elektrische Schutzart:
IP 64 / Sonder: IP 65

Elektrische Drehdurchführung fertigen wir nach Kundenwunsch an, z.B. als reine elektrische Drehdurchführung oder als Kombination elektrisch / pneumatisch, auch für BUS- Systeme.

Verfügbare BUS-Systeme:
(sonstige auf Anfrage)

Standard-values

Voltage max.: 500 V

Amperage:
mA-range until to weld current

Rotational speed, electr.: 100 U/min
Highspeed-variety
to 10.000 U/min possible

Protective system:
IP 64 / spezial: IP 65

We produce electrical rotating units for special customer whishes, for example as an only-electrical rotating unit or as a combination electrical / pneumatic, even for BUS-Systems.

Available BUS-Systems:
(others on request)

Valeurs standard

Voltage max.: 500 V

Ampérage:
mA-domaine

Vitesse de rotation électrique: 100 U/min
Variante-Highspeed possible
jusqu' à 10.000 T/min

Type de protection:
IP 64 / Spéciale:: IP 65

Nous proposons des modèles adaptés à nos client, par exemple comme simple raccord rotatif électrique ou bien une simple combinaison électrique / pneumatique aussi pour les systèmes Bus.

Systèmes BUS disponibles:
(autres modèles sur demande)

- **Profi-BUS**
- **Inter-BUS**
- **Can-BUS**
- **ASI-BUS**

BEISPIELE
EXAMPLES
EXEMPLES

Rein elektrische Drehdurchführung mit mehreren verschiedenen Anschlüssen

Only-electrical rotating unit with several circuit points

Raccord rotatif électrique simple avec plusieurs raccordements différents

Schleifringkörper mit vorgebauter pneumatischer Mehrfach-Standard-DDF

Slip ring assembly with a pneumatic multiple-standard-DDF

Bague collectrice avec montage pneumatique multiple-standard-DDF

Schleifringkörper mit vorgebauter pneumatischer Mehrfach-Sonder-DDF

Slip ring assembly with a pneumatic multiple-special-DDF

Bague collectrice avec raccord rotatif et intégration montage pneumatique multiple-spécifique-DDF

Schleifringkörper mit vorgebauter pneumatischer Mehrfach-Standard und Sonder-DDF

Slip ring assembly with a pneumatic multiple-standard and special-DDF

Bague collectrice avec raccord rotatif et intégration montage pneumatique multiple-standard et spécifique-DDF

Drehdurchführungen

Allgemeine Angaben

Anwendung

Drehdurchführungen dienen als Verbindung zwischen feststehenden und rotierenden Maschinen-Elementen.

Die Baureihe DDF-1 bietet durch einen radialen und einen axialen Ausgang optimale Flexibilität für Ihren Einsatz.

Die mehrfach-Baureihen bieten die entsprechende Anzahl Kanäle für Ihre Mediumsdurchführung, wobei auch unterschiedliche Medien durch das Bauteil geleitet werden können (erfordert Absprache mit der Konstandin GmbH).

Montage / Einsatz

Die Drehdurchführung darf mit den Befestigungsbohrungen nur gegen Verdrehen gesichert, aber nicht verspannt, werden.
Schnelle Oszillierbewegungen (Richtungsänderungen <2 sec.) reduzieren die Lebensdauer um ca. 50%.
Es ist auf ausreichend Mediumsdurchfluss zu achten, um ein Überhitzen der Drehdurchführung (>80°C / >100°C – je nach Ausführung) zu vermeiden.
Bei Durchleitung unterschiedlicher bzw. mehrerer Medien durch die DDF wird zur Sicherheit eine Leckage-Leitung empfohlen. Bitte wenden Sie sich an unsere Technische Abteilung.
Sonderausführungen sind grundsätzlich möglich.

Service

Alle Drehdurchführungen werden vor dem Versand unter Druck geprüft. Diese Prüfung sichert die einwandfreie Beschaffenheit der Drehdurchführung beim Empfang, so dass diese sofort eingebaut werden können.

	Allgemeine Daten	
Druck*	-0,9 bar / 16 bar auf Anfrage: 40 bar 100 bar	 DDF-1 DDF-mehrfach weitere Druckbereiche
Temperaturbereich*	0°C / +100°C 0°C / + 80°C erweiterter Temperaturbereich auf Anfrage	DDF-1 DDF-mehrfach
Medium	Druckluft, Vakuum auf Anfrage Hydrauliköl, Wasser, andere / unterschiedliche Medien	
Filterung	flüssige Medien: gasförmige Medien:	5 µm 30 µm
Material	Gehäuse: Welle:	Aluminium - Rot eloxiert optional: Edelstahl (Art.-Nr.... -H) Edelstahl

Gewährleistung

Die Konstandin GmbH garantiert die einwandfreie Beschaffenheit in Bezug auf Material und Bearbeitung der gelieferten Erzeugnisse. Die Gewährleistungsfrist und Haftung erfolgt nach den gesetzlichen Vorgaben.

Auf Dichtelemente und Verschleißteile geben wir eine 6-monatige Garantie (ab Auslieferung), vorausgesetzt, die DDF wird gemäß den beschriebenen Einsatzbedingungen eingesetzt.

Für zurückgesandte Drehdurchführungen ist unsere Haftung ausdrücklich auf den Ersatz und die Reparatur der Drehdurchführung oder ihrer Teile, die nachweislich defekt sind, beschränkt.

Die Konstandin GmbH ist nicht haftbar für jegliche Folgeschäden, die durch die Verwendung solcher nachweislich defekten Teile eintreten könnten.

Die Gewährleistung erlischt, wenn die Drehdurchführung zerlegt, verändert oder durch unsachgemäße Behandlung beschädigt wurde.

* Die angegebenen Werte sind Maximal-Werte. Bei Zusammentreffen mehrerer Parameter im Grenzbereich ist eine technische Beratung erforderlich. Bitte wenden Sie sich an unsere Technische Abteilung.

** Mittleres Drehmoment (drucklos) nach 2-3 Umdrehungen. Losbrechmoment kann größer sein.

Stand: 11/2014 · Technische Änderungen vorbehalten.