# Drehdurchführung

## 1 Kanal
## Typ DDF-1

### Allgemeine Daten

| | |
|---|---|
| **Druck*:** | -0,9 bar / 16 bar<br>*auf Anfrage: 100 bar* |
| **Temperaturbereich*:** | 0°C / +80°C<br>*erweiterter Temperaturbereich auf Anfrage* |
| **Dichtungswerkstoff:** | Abdichtung Kanal: NBR<br>Abdichtung Anschluss: NBR<br>*Weitere Dichtungswerkstoffe auf Anfrage (z.B. FKM / PTFE)* |

| Art.-Nr. | Typ | Kanäle | Durchfluss (je Kanal) | Gewicht | Mittleres Drehmoment** | Drehzahl* (U/min) |
|---|---|---|---|---|---|---|
| **ZK5490** | DDF-1-M5 | **1** | 150 l/min | 0,08 kg | 1 Nm | 3000 |
| **ZK5501** | DDF-1-1/8 | **1** | 600 l/min | 0,21 kg | 1 Nm | 3000 |
| **ZK5502** | DDF-1-1/4 | **1** | 1.300 l/min | 0,32 kg | 1 Nm | 3000 |
| **ZK5503** | DDF-1-1/2 | **1** | 3.500 l/min | 0,64 kg | 1 Nm | 2000 |
| **ZK5518** | DDF-1-3/4 | **1** | 14.000 l/min | 1,65 kg | 2 Nm | 1500 |
| **ZK5517** | DDF-1-1 | **1** | 20.000 l/min | 2,56 kg | 3 Nm | 1200 |

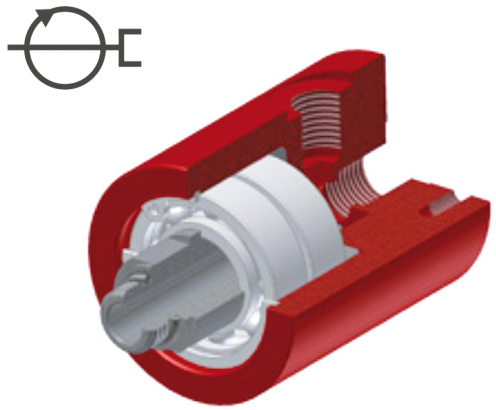

**Alle Drehdurchführungen auch in Edelstahl erhältlich (Art.-Nr.... -H)**

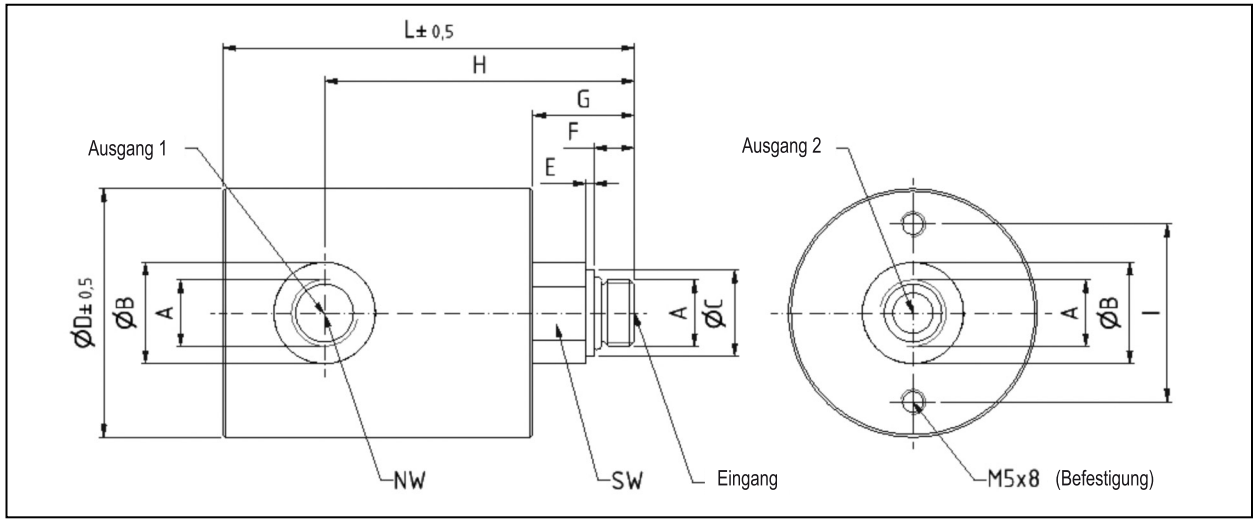


| Art.-Nr. | A | B | C | D | E | F | G | H | I | L | NW | SW |
|---|---|---|---|---|---|---|---|---|---|---|---|---|
| **ZK5490** | M5 | 9 | 7,9 | 26 | 1,0 | 6,5 | 14,0 | 42,5 | 18 | 54,0 | 2,5 | 10 |
| **ZK5501** | G1/8“ | 16 | 14,5 | 39 | 1,0 | 6,5 | 18,0 | 59,0 | 28 | 75,0 | 6,0 | 17 |
| **ZK5502** | G1/4“ | 20 | 17,0 | 49 | 1,5 | 8,0 | 20,0 | 61,0 | 35 | 81,0 | 8,0 | 17 |
| **ZK5503** | G1/2“ | 28 | 26,5 | 59 | 1,5 | 10,5 | 25,5 | 79,5 | 42 | 110,5 | 15,0 | 27 |
| **ZK5518** | G3/4“ | 33 | 32,5 | 79 | 1,5 | 16,0 | 38,5 | 101,5 | 48 | 136,5 | 20,0 | 38 |
| **ZK5517** | G1“ | 41 | 39,0 | 99 | 1,5 | 18,0 | 34,5 | 104,5 | 55 | 139,5 | 25,0 | 44 |

# Drehdurchführung

## 1 Kanal
## Typ DDF-1

### Allgemeine Daten

| | |
|---|---|
| **Druck*:** | -0,9 bar / 16 bar<br>*auf Anfrage: 100 bar* |
| **Temperaturbereich*:** | 0°C / +80°C<br>*erweiterter Temperaturbereich auf Anfrage* |
| **Dichtungswerkstoff:** | Abdichtung Kanal: NBR<br>Abdichtung Anschluss: NBR<br>*Weitere Dichtungswerkstoffe auf Anfrage (z.B. FKM / PTFE)* |

| Art.-Nr. | Typ | Kanäle | Durchfluss (je Kanal) | Gewicht | Mittleres Drehmoment** | Drehzahl* (U/min) |
|---|---|---|---|---|---|---|
| **ZK5162** | DDF-1-1 1/2" | **1** | folgt | folgt | folgt | 150 |
| **ZK5163** | DDF-1-2" | **1** | folgt | folgt | folgt | 120 |
| **ZK5104** | DDF-1-3" | **1** | folgt | folgt | folgt | 80 |

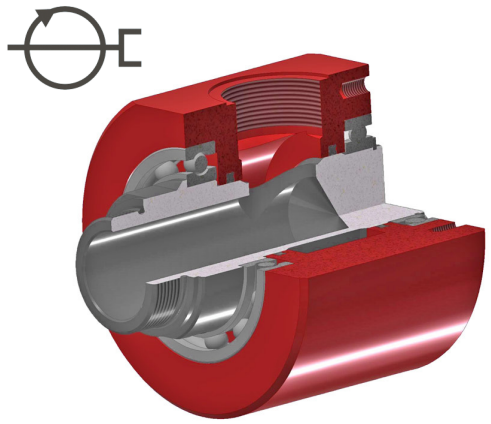

**Alle Drehdurchführungen auch in Edelstahl erhältlich (Art.-Nr... -H)**

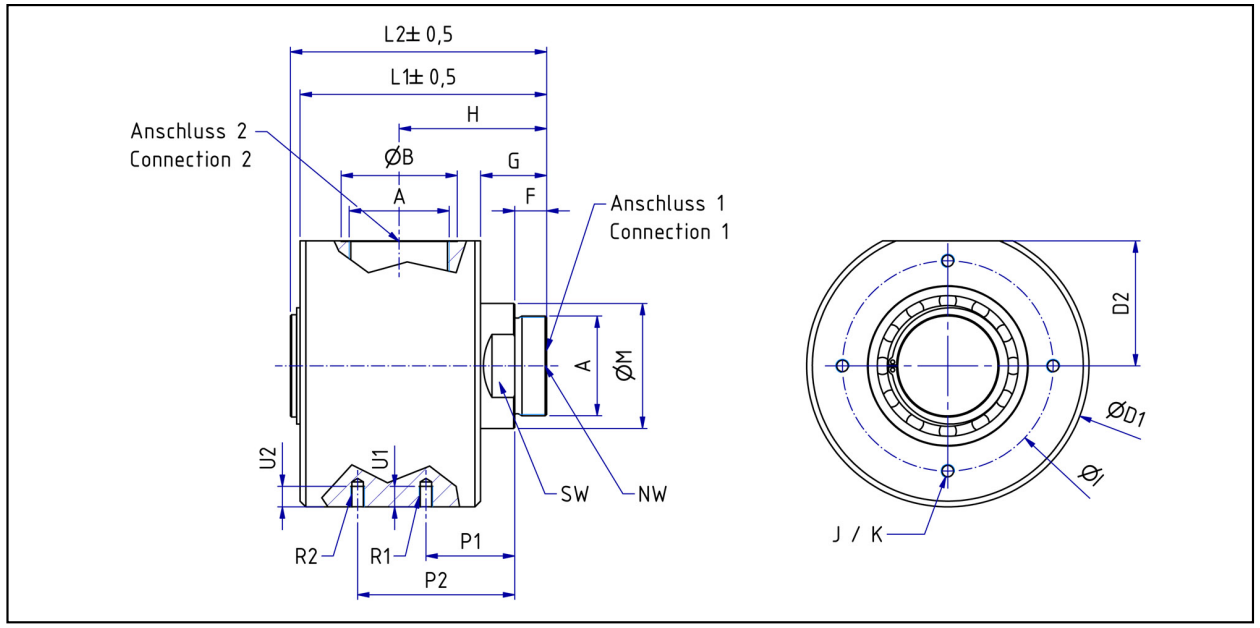


| Art.-Nr. | A | B | D1 | D2 | F | G | H | I | J | K | L1 | L2 | M | P1 | R1 | U1 | P2 | R2 | U2 | NW | SW |
|---|---|---|---|---|---|---|---|---|---|---|---|---|---|---|---|---|---|---|---|---|---|
| **ZK5162** | G1 1/2" | 56 | 138 | 62,0 | 22 | 52 | 110,0 | 100 | M10 | 15 | 167,0 | 171 | 59 | 87 | M10 | 15 | 116,0 | M10 | 15 | 35 | 55 |
| **ZK5163** | G2“ | 69 | 167 | 72,5 | 22 | 52 | 115,5 | 125 | M10 | 15 | 177,0 | 183 | 78 | 65 | M10 | 15 | 93,5 | M10 | 15 | 45 | 70 |
| **ZK5104** | G3“ | 102 | 248 | 110,0 | 28 | 58 | 129,5 | 185 | M12 | 18 | 216.5 | 225 | 110 | 78 | M12 | 18 | 138,0 | M12 | 18 | 76 | 95 |