Drehdurchführung | Rotary union

1 Kanal · Typ DDF-1

KONSTANDIN
PNEUMATIK · PNEUTRONIK





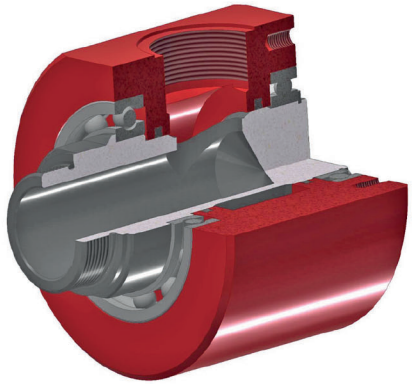

Art.-Nr. Art.-No.	Typ Type	Kanäle Channels	Durchfluss (je Kanal) Flow (per channel)	Gewicht Weight	Mittleres Drehmoment** Middle Torque**	Drehzahl* (U/min) Rotation* (1/min)
ZK5162	DDF-1-1 1/2"	1	folgt	folgt	folgt	150
ZK5163	DDF-1-2"	1	folgt	folgt	folgt	120
ZK5104	DDF-1-3"	1	folgt	folgt	folgt	80

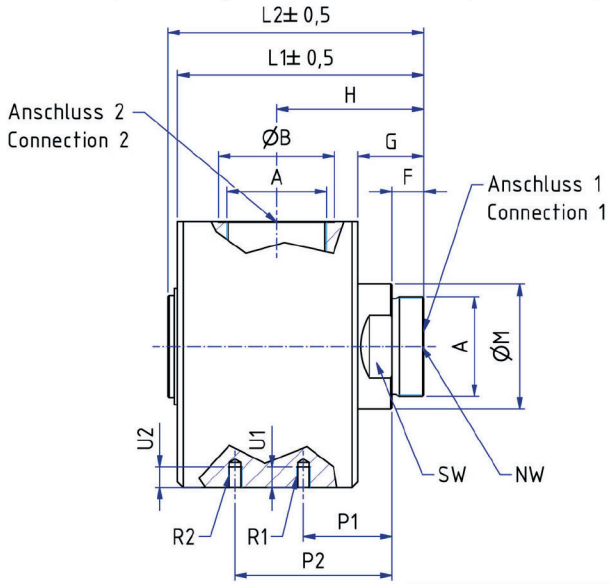

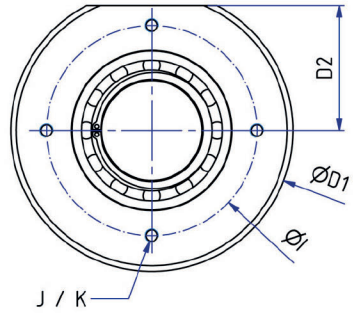

Allgemeine Daten

Druck:	-0,9 bar / 16 bar
Temperaturbereich:	0°C / +80°C
Dichtungswerkstoff:	- Dynamisch: PTFE / FKM - Statisch: NBR

Erweiterter Druck- und Temperaturbereich sowie weitere Dichtungswerkstoffe auf Anfrage.
Edelstahl-Hydraulik-Variante siehe DDF-...-H

General data

Pressure:	-0,9 bar / 16 bar
Temperature:	0°C / +80°C
Seal material:	- Dynamic: PTFE / FKM - Static: NBR

Extended pressure and temperature range and additional seal materials available upon request.
For the stainless steel hydraulic version, see DDF-...-H

Art.-Nr. Art.-No.	A	B	D1	D2	F	G	H	I	J	K	L1	L2	M	P1	R1	U1	P2	R2	U2	NW	SW
ZK5162	G1 1/2"	56	138	62,0	22	52	110,0	100	M10	15	167,0	171	59	87	M10	15	116,0	M10	15	35	55
ZK5163	G2"	69	167	72,5	22	52	115,5	125	M10	15	177,0	183	78	65	M10	15	93,5	M10	15	45	70
ZK5104	G3"	102	248	110,0	28	58	129,5	185	M12	18	216,5	225	110	78	M12	18	138,0	M12	18	76	95