Drehdurchführung | Rotary union

2 Kanal • Typ DDF-2

KONSTANDIN
PNEUMATIK · PNEUTRONIK

Art.-Nr Art.-No.	Typ Type	Kanäle Channels	Durchfluss (je Kanal) Flow (per channel)	Gewicht Weight	Mittleres Drehmoment** Middle Torque**	Drehzahl *(U/min) Rotation* (1/min)
ZK5491	DDF-2-M5	2	150 l/min	0,3 kg	1,4 Nm	300
ZK5504	DDF-2-1/8	2	600 l/min	0,8 kg	1,5 Nm	300
ZK5505	DDF-2-1/4	2	1.300 l/min	1,2 kg	1,6 Nm	300
ZK5506	DDF-2-1/2	2	3.500 l/min	3,3 kg	4,5 Nm	300

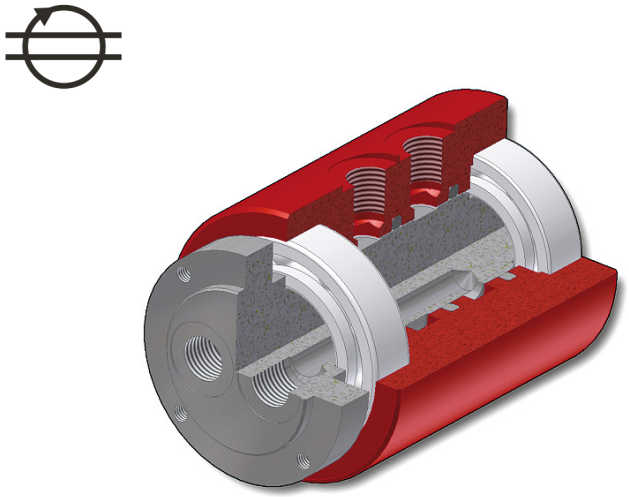

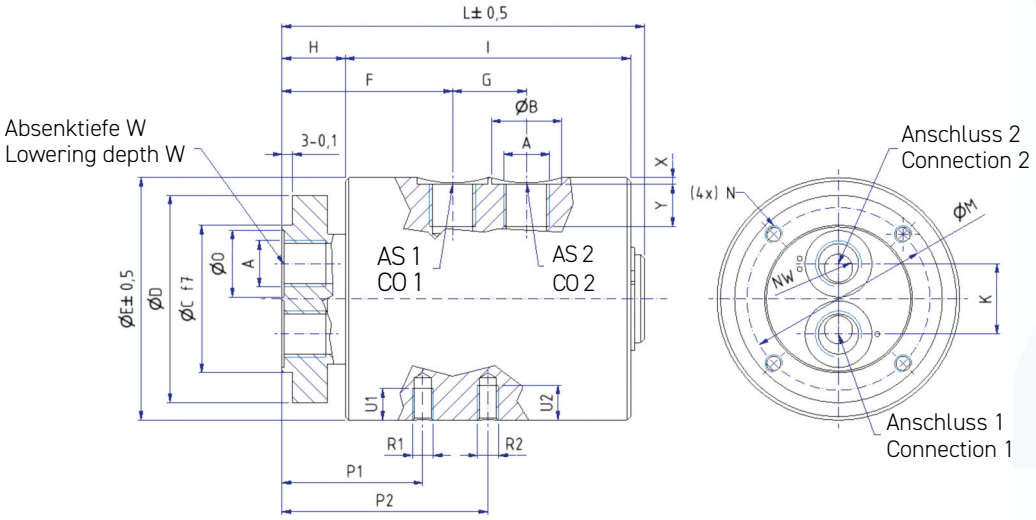

AS = Anschluss
CO = Connection

Allgemeine Daten

Druck:	-0,9 bar / 16 bar - max. 100 bar
Temperaturbereich:	0°C / +80°C
Dichtungswerkstoff:	NBR

Erweiterter Druck- und Temperaturbereich sowie weitere Dichtungswerkstoffe auf Anfrage.
Edelstahl-Hydraulik-Variante siehe DDF-...-H

General data

Pressure:	-0,9 bar / 16 bar - max. 100 bar
Temperature:	0°C / +80°C
Seal material:	NBR

Extended pressure and temperature range and additional seal materials available upon request.
For the stainless steel hydraulic version, see DDF-...-H

Art.-Nr Art.-No.	A	B	C	D	E	F	G	H	I	K	L	M	N	O	NW	P1	R1	U1	P2	R2	U2	W	X	Y
ZK5491	M5	9	21	35	37	36,0	16	13	60	10	77	28	M5	9	3	31	M5	5	43,0	M5	5	0,5	1,00	4,5
ZK5504	G1/8"	16	35	49	59	46,0	18	18	72	17	94	42	M5	16	6	40	M6	10	54,0	M6	10	0,5	1,25	9,0
ZK5505	G1/4"	20	42	59	69	48,5	21	18	81	20	103	52	M5	19	8	40	M6	9	58,5	M6	9	0,5	1,90	12,0
ZK5506	G1/2"	28	66	84	94	60,0	33	20	113	30	138	74	M6	28	15	50	M8	9	76,5	M8	9	0,5	2,60	14,0