Drehdurchführung | Rotary union

4 Kanal • Typ DDF-4

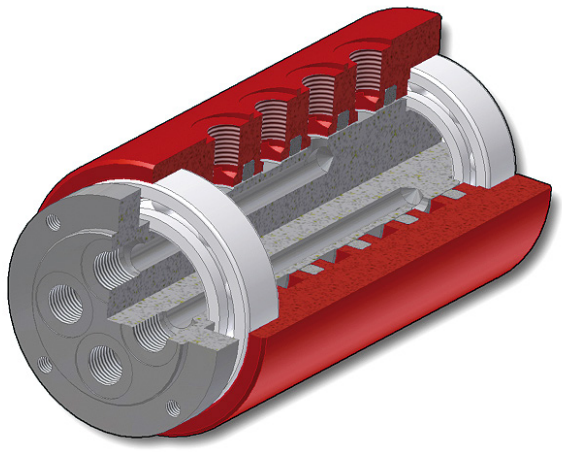

Art.-Nr Art.-No.	Typ Type	Kanäle Channels	Durchfluss (je Kanal) Flow (per channel)	Gewicht Weight	Mittleres Drehmoment** Middle Torque**	Drehzahl *(U/min) Rotation* (1/min)
ZK5492	DDF-4-M5	4	150 l/min	1,0 kg	4 Nm	300
ZK5507	DDF-4-1/8	4	600 l/min	2,7 kg	8 Nm	300
ZK5508	DDF-4-1/4	4	1.300 l/min	2,5 kg	8 Nm	300
ZK5509	DDF-4-1/2	4	3.500 l/min	6,7 kg	16 Nm	300

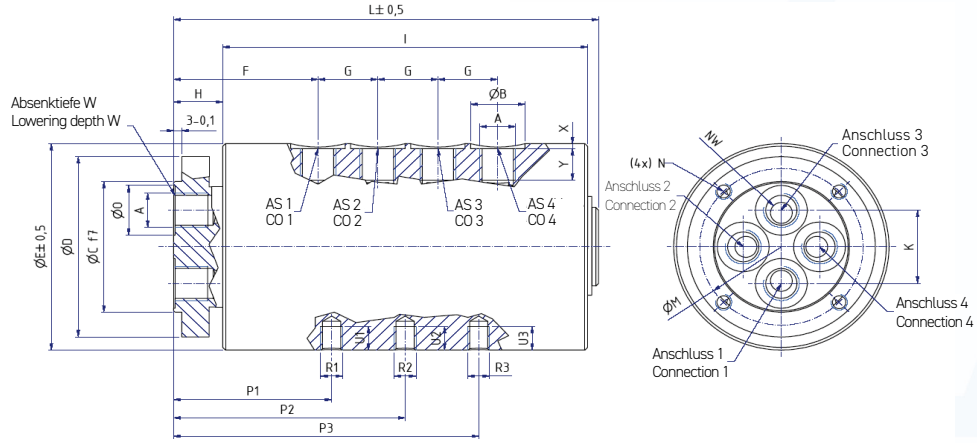

AS = Anschluss
CO = Connection

Allgemeine Daten

Druck:	-0,9 bar / 16 bar - max. 100 bar
Temperaturbereich:	0°C / +80°C
Dichtungswerkstoff:	NBR

Erweiterter Druck- und Temperaturbereich sowie weitere Dichtungswerkstoffe auf Anfrage.
Edelstahl-Hydraulik-Variante siehe DDF-...-H

General data

Pressure:	-0,9 bar / 16 bar - max. 100 bar
Temperature:	0°C / +80°C
Seal material:	NBR

Extended pressure and temperature range and additional seal materials available upon request.
For the stainless steel hydraulic version, see DDF-...-H

Art.-Nr Art.-No.	A	B	C	D	E	F	G	H	I	K	L	M	N	O	NW	P1	R1	U1	P2	R2	U2	P3	R3	U3	W	X	Y
ZK5492	M5	9	30	47	54	40	16	13	98	16	116	38	M6	9	3	38	M5	6	62,0	M5	6	-	-	-	0,5	1,0	4,5
ZK5507	G1/8"	16	50	69	79	53	22	18	134	28	156	60	M6	16	6	51	M8	8	85,0	M8	8	118	M8	8	0,5	1,6	8,0
ZK5508	G1/4"	20	50	69	79	53	22	18	134	29	156	60	M6	19	8	58	M8	9	85,0	M8	9	112	M8	9	0,5	1,9	12,0
ZK5509	G1/2"	28	72	99	109	62	33	20	181	41	206	84	M8	28	15	65	M8	12	110,5	M8	12	155	M8	12	0,5	2,6	14,0