Neuheiten 2022

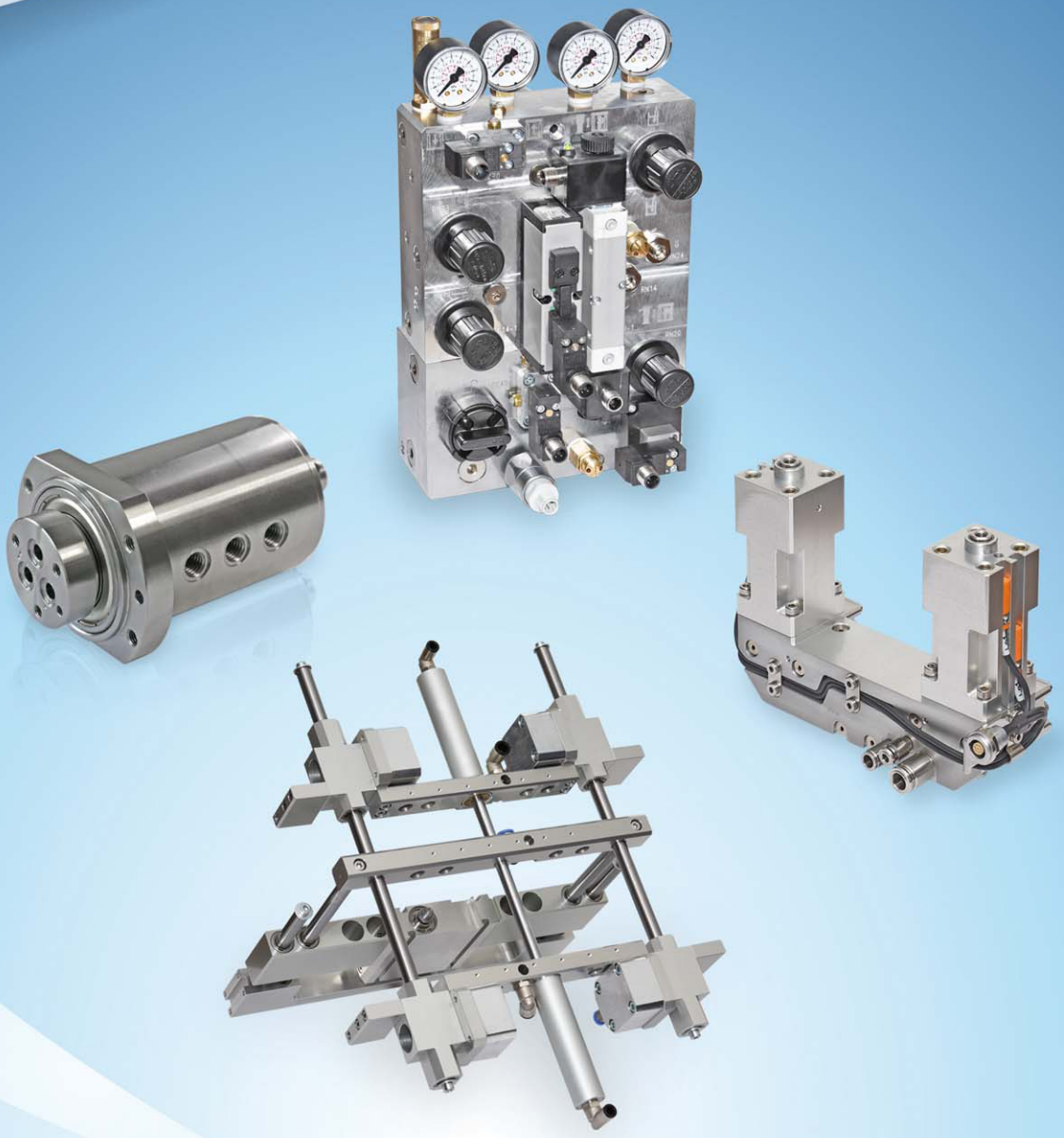

KONSTANDIN
PNEUMATIK · PNEUTRONIK

CO_2 neutral gedruckt

KONSTANDIN
PNEUMATIK · PNEUTRONIK

Für Ihren Erfolg setzen wir uns ein: engagiert, leidenschaftlich, zuverlässig, partnerschaftlich und fair.

KONSTANDIN steht für anspruchsvolle Problemlösungen, Präzision und Qualität im Bereich der Sonder-Pneumatik.

Wir entwickeln, planen und fertigen mit modernen Produktionsmitteln.

Wir gehören mit über 40 Jahren Erfahrung, einem modernen Maschinenpark und einer Fertigungstiefe von 100 % zu den Top-Herstellern unserer Branche.

Ob Standard oder Sonderlösung – jedes Produkt, das unser Haus verlässt, überzeugt mit ausgereifter Technik und hervorragender zertifizierter Qualität.

- ***Hochqualifizierte Mitarbeiter***
- ***Eigene Entwicklungsabteilung***
- ***Bereitstellung digitaler 3D-Modelle***
- ***Einsatz modernster Technik***
- ***Prototypen und Serienfertigung***
- ***Einzelfertigung***
- ***Zertifizierte Qualität ISO 9001***

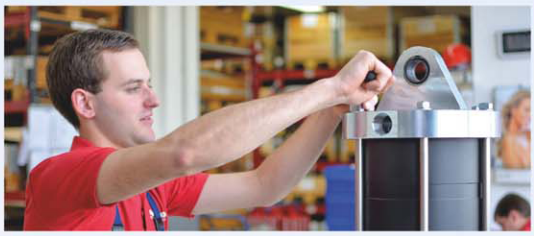

Anwendungsspezifische Lösungen von KONSTANDIN: Schnell und nahtlos vom Konzept zum Prototypen und zur Fertigung!

Der Lösungsprozess, auch für komplexe oder extreme Anwendungen, stellt Sie als Kunden in den Mittelpunkt unseres Zeitplans.

KONSTANDIN
PNEUMATIK · PNEUTRONIK

Greif- und Falteinheit

ZK3206
DZS 020-0120

Anwendung
Zuführ- und Vereinzelungssysteme

Kolben-DIA:	*20 mm*
Hub:	*2x 0060 mm*
Pmax:	*10 bar*
Bauart:	*doppeltwirkend*
Temperaturbereich:	*0°C bis +80°C*
Anschluss:	*M5*
*Besonderheiten **Aktor:***	*- 2 Stufen jeweils 60 mm* *- inkl. 2x T-Nut für Signalgeber* *- inkl. Magnet* *- inkl. Dämpfscheiben*
*Besonderheiten **Querhub:***	*- über externe Kurvenscheibe definiert* *- inkl. einfachwirkendem Zylinder ø 20 mm / Hub 90 mm* *- inkl. Bremsmöglichkeit*
*Besonderheit **Führungen:***	*- Präzisionsstahlwelle* *- Linearbuchse*

Kurzhub-Zylindereinheit

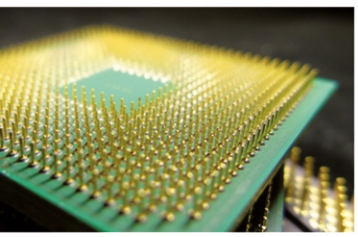

Anwendung

Halbleiter-produktions-anlagen

ZK3205-0031,6

KHZ 025-0031,6-SO

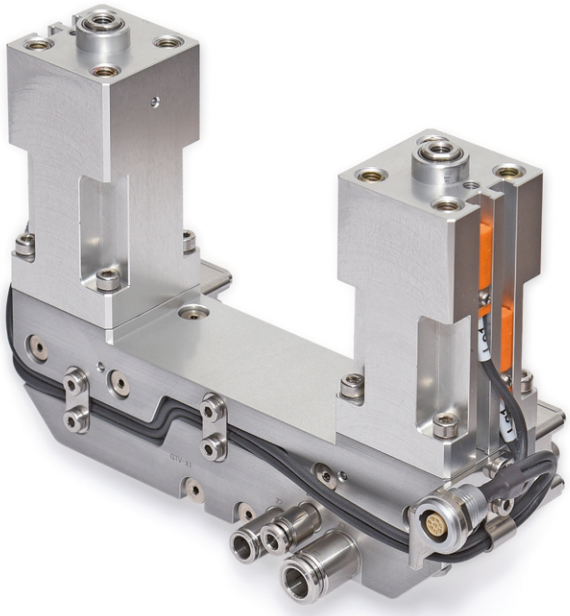

Kolben-DIA:	2x 25 mm
Hub:	31,6 mm
Pmax:	7 bar
Bauart:	doppeltwirkend
Temperaturbereich:	0°C bis +120°C
Anschluss:	NW 6

Details:

- inkl. Magnet
- je 2 x T-Nut für Sensoren
- Hubbegrenzung möglich
- Arretierung der Kolbenstange über Stößel
- einstellbare Drosselung

Besonderheiten:
(Einheit zur Verriegelung)

- Arretierung der Kolbenstange bei Druckverlust in beiden Endlagen
- einfachwirkend (drucklos arretiert)
- Pmax: 7 bar

Kompakt-Steuerung
Pneumatik-Chip

ZK3116-11

Anwendung

Klebe- und Dosiertechnik

Pmax:	*10 bar*
Betätigung:	*elektrisch sowie Handbetätigung*
Komponenten:	*- Flansch-Wegeventile* *- integrierte Wegeventile* *- integrierte Druckregler* *- Startventil und Kugelhahn* *- Drosselrückschlagventil* *- entsperrbares Rückschlagventil* *- Druckschalter* *- Sicherheitsüberdruckventil* *- Gravur*
Vorteile und Wirtschaftlichkeit:	*- Schaltschrank & Schläuche entfallen* *- kürzeste Montagezeiten* *- geringster Platzbedarf* *- Montagefehler ausgeschlossen* *- schnellster Komponentenwechsel* *- keine Maschinenstillstandszeiten*

Pressen-Ausgleichszylinder

Anwendung
Pressenbau

ZK3220-0510
DZS2 320-0510

Kolben-DIA:	320 mm
Hub:	510 mm
Pmax:	16 bar
Bauart:	einfachwirkend
Temperaturbereich:	0°C bis +80°C
Befestigung:	Bodenflansch
Besonderheiten:	- Luftanschluss deckelseitig - Abluft bodenseitig - Lebensdauer-Fettschmierung - Sonder-Dichtungen für hohe Beanspruchung

Pressen-Ausgleichszylinder

ZK3218-1000
DZS2 500-1000

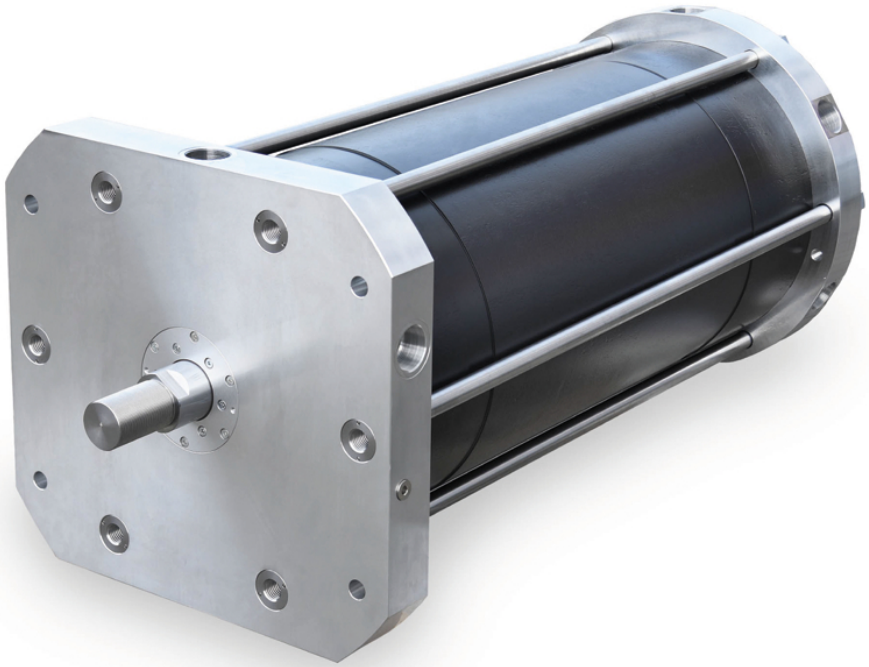

Anwendung
Pressenbau

Kolben-DIA:	*500 mm*
Hub:	*1.000 mm*
Pmax:	*16 bar*
Bauart:	*einfachwirkend*
Temperaturbereich:	*-20°C bis +80°C*
Befestigung Deckel:	*4x ø 26*

Besonderheiten:

- *Luftanschluss Deckel: 4x G2"*
- *Luftanschluss Boden: 6x G2"*
- *Lebensdauer-Fettschmierung*
- *Sonder-Dichtungen für hohe Beanspruchung*
- *Verfahrgeschwindigkeit max: 1,5 m/s*

Miniatur-Zylinder

Anwendung

Kundenspezifisches Ersatzteil

ZK3216-0025

DZS2 020-0025

Kolben-DIA:	*20 mm*
Hub:	*25 mm*
Pmax:	*10 bar*
Bauart:	*doppeltwirkend*
Temperaturbereich:	*+5°C bis +80°C*
Befestigung:	*Schwenkbefestigung Boden*
Besonderheiten:	*- Miniaturausführung* *- kundenspezifische Abmaße*

Wasserpumpen-Zylinder

ZK3180-0220
DZS2 100-0220

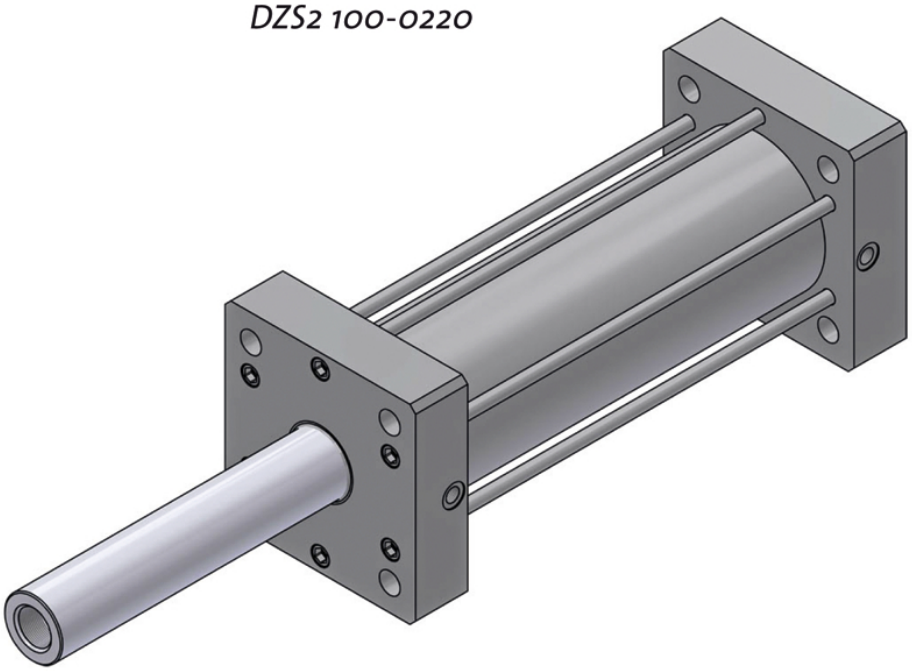

Anwendung
Wasserpumpe

Kolben-DIA:	*100 mm*
Hub:	*220 mm*
Pmax:	*80 bar*
Medium:	*Wasser*
Bauart:	*doppeltwirkend*
Temperaturbereich:	*+5°C bis +80°C*
Befestigung:	*Kopf- und Bodenflansch*
Besonderheiten:	*- komplett Edelstahl* *- kundenspezifische Abmaße* *- durchgehende Kolbenstange*

Drehdurchführung
Medium + Strom

Anwendung

Befettungsapplikation für Serienproduktion im Maschinenbau

ZK5266-06
DDFS-6-1/8"-06

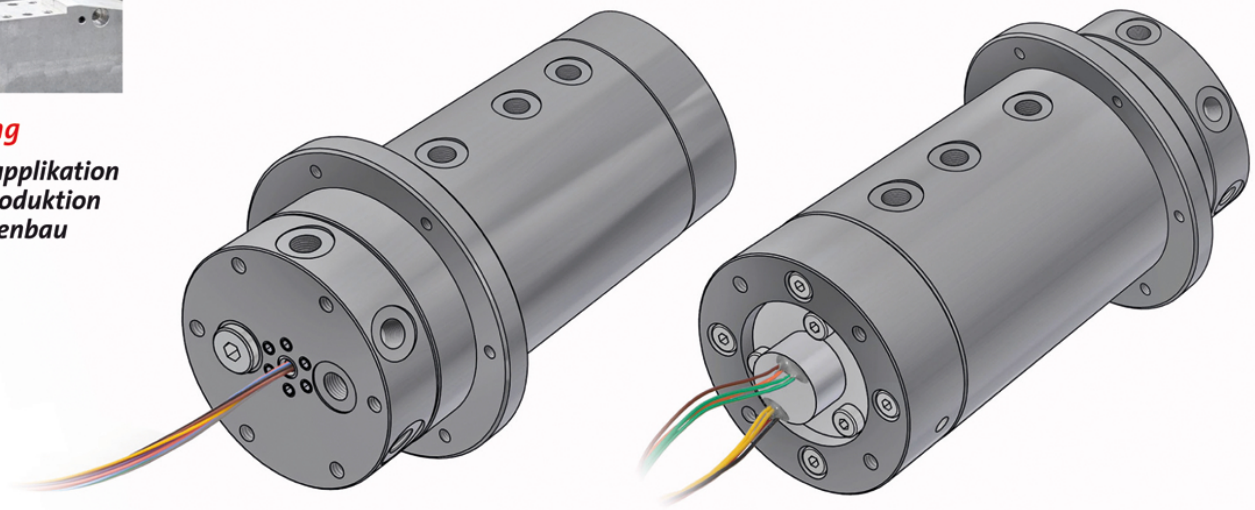

Kanäle:	6
Anschluss:	G1/8"
Drehzahl:	max. 100 U/min
Drehbewegung:	taktend
Temperaturbereich:	+5°C bis +60°C
Mediumteil:	
Pmax:	8 bar
Medium:	Druckluft, Korrosionsschutzflüssigkeit
Stromteil:	
Anzahl Pole:	6
Stromstärke (max.):	2 A
Spannung (max.):	120 V
Verwendung:	Endschalter
Kabel:	AWG 26
Schutzart:	IP51

Besonderheiten:

- Leichtlauf
- integrierte "Ölwanne" für Leckageflüssigkeit
- optionaler Leckagekanal
- radiale Abgänge an der Welle
- Sondergeometrie

Drehdurchführung
Medium

ZK5147-H-SO-01
DDF-3-M8-H-SO

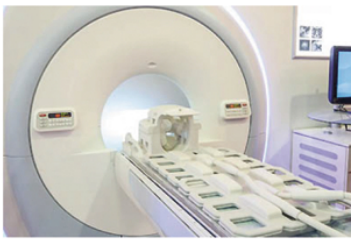

Anwendung
Medizintechnik

Kanäle:	3
Anschluss Gehäuse:	M8
Anschluss Welle:	DIA 5
Drehzahl:	100 U/min
Drehbewegung:	taktend
Temperaturbereich:	+5°C bis +60°C
Mediumteil	
Pmax:	-0,8 bar / 8 bar
Medium:	Vakuum, Druckluft
Besonderheiten:	- verlängerte Welle mit Passfeder zur Übertragung von Drehmoment - Sondergeometrie

Drehdurchführung
Medium

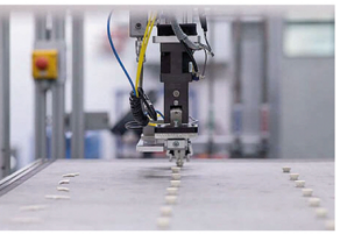

Anwendung

Kunststoff-spritzgussmaschine

ZK5169-H

DDF-8-1/4"-H-SO

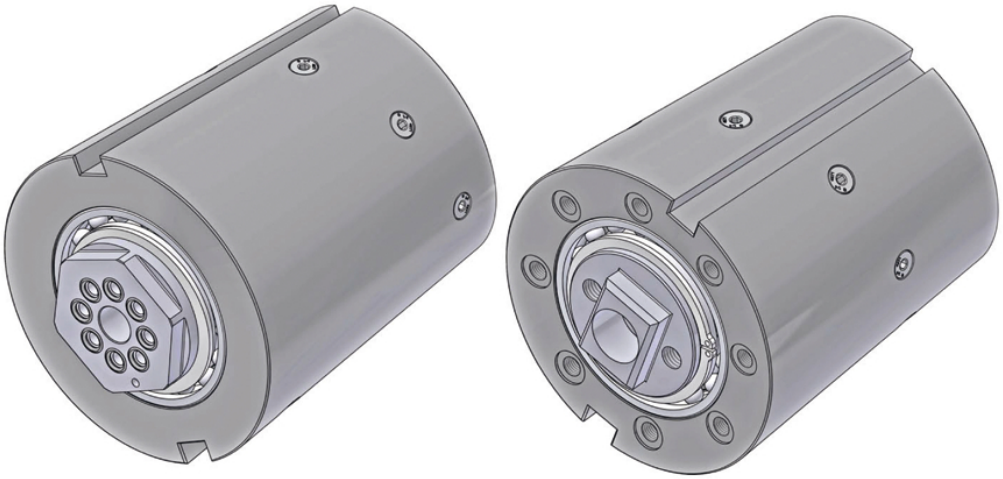

Kanäle:	*8*
Anschluss Gehäuse:	*G1/4"*
Anschluss Welle:	*DIA 8*
Drehzahl:	*max. 30 U/min*
Drehbewegung:	*taktend*
Temperaturbereich:	*+5°C bis +60°C*
Mediumteil:	
Pmax:	*8 bar*
Medium:	*Wasser*

Besonderheiten:

- *axiale Abgänge am Gehäuse*
- *Sonderanbindung an vorhandene Maschine*
- *Sonderwelle zur Übertragung von Drehmoment an der Welle*
- *Sondergeometrie*

Drehdurchführung
Medium

ZK5506-H-SO-051
DDF-2-1/2"-H-SO

ZK5154-H-SO-051
DDF-2-3/4"-H-SO

ZK5155-H-SO-051
DDF-2-1"-H-SO

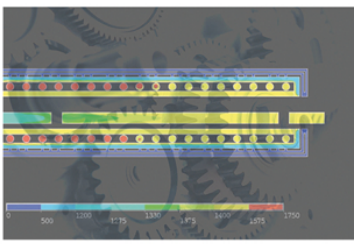

Anwendung

Temperierung von Maschinen

Kanäle:	2
Anschluss:	G1/2", G3/4", G1"
Drehzahl:	max. 30 U/min
Drehbewegung:	oszillierend
Temperaturbereich:	+10°C bis +180°C
Mediumteil	
Pmax:	30 bar
Medium:	Wasser (ohne Dampfentwicklung)
Besonderheiten:	- Hochtemperatur - Sonderdichtungen - Sonderfett

Steuerkasten

Anwendung
Achterbahn

ZK3191-00-K-X-1-01

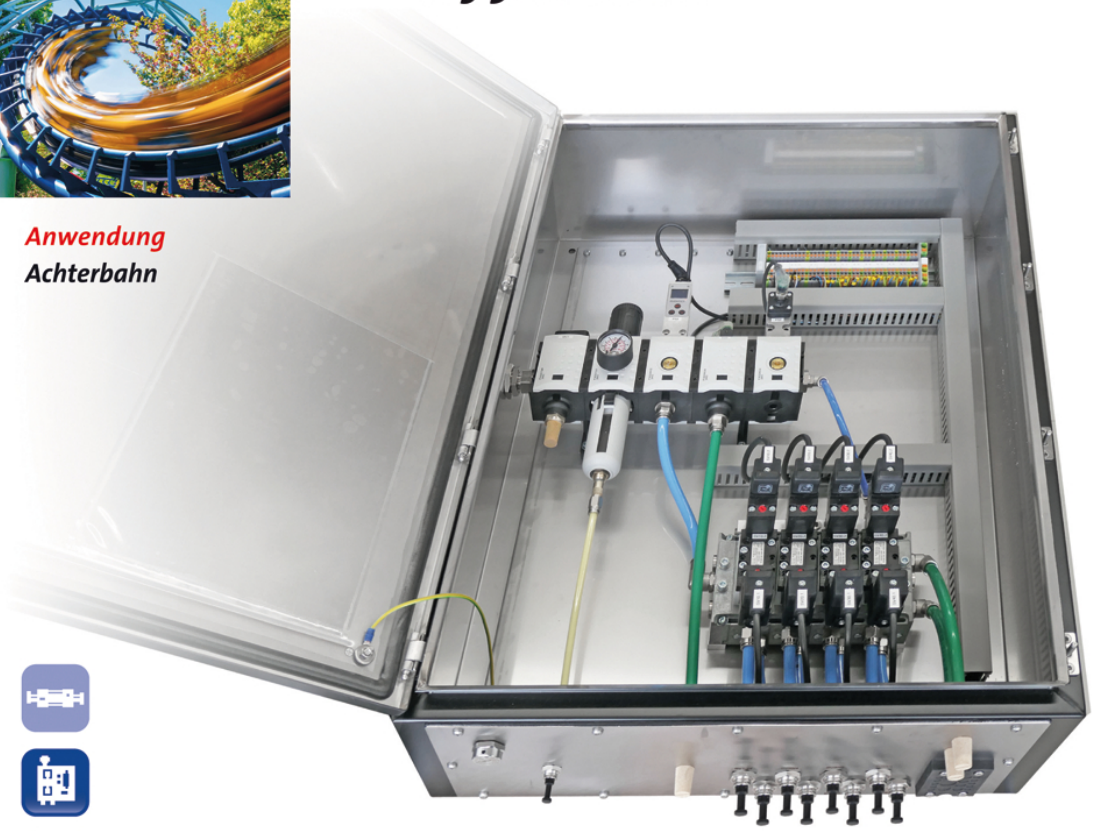

Pmax:	*10 bar*
Temperaturbereich:	*0°C bis +60°C*
Anschluss:	*G 1/2"*
Besonderheiten:	*- Edelstahl-Schaltschrank* *- Drucküberwachung* *- Einsatz der Bauteile nach Kundenwunsch* *- Sonderlackierung*

KONSTANDIN auf dem Weg in eine CO2-neutrale Zukunftt

Verpflichtung und Chance zugleich - das ist der „Green Deal“ in den Augen der Europäischen Kommission. Aber wie schauen mittelständische Unternehmen wie die KONSTANDIN GmbH auf das Thema Nachhaltigkeit?

Bereits vor diesen bewegten Zeiten war nachhaltiges Handeln mehr als nur ein Trend. Auch in Krisenzeiten verlieren die Aufgaben und Chancen des »Green Deals« nicht an Bedeutung. Hier bietet sich die Chance, Wirtschaft „neu zu denken“ und bereits vorhandene Potenziale auszubauen.

Gerade europäische und insbesondere deutsche Unternehmen engagieren sich so nachdrücklich wie nie zuvor für Umwelt- und Nachhaltigkeitsaspekte, immer mit dem langfristigen Ziel der Klimaneutralität. Klimaschutz ist sicherlich eine der größten Herausforderungen. Wir müssen jetzt aktiv werden und unsere Vergangenheit korrigieren um eine nachhaltigere Welt zu schaffen.

KONSTANDIN intensiviert seine Bemühungen, Energie zu sparen und die CO2-Bilanz zu optimieren

Wir haben uns in den vergangenen Monaten noch intensiver als zuvor mit dem Begriff der Nachhaltigkeit beschäftigt und entschieden, ihn auf Basis unserer Werte und unserer Philosophie weiterzuentwickeln um mehr Zukunftsfähigkeit zu erreichen.

Für uns ist nachhaltiges Handeln unabdingbar innerhalb unserer Generation, vor allem aber auch gegenüber den zukünftigen.

Das Thema Nachhaltigkeit ist bei KONSTANDIN zukünftig strategisch verankert, um rechtzeitig die jeweiligen Lösungen zu finden. Zukunftsfähig zu bleiben, bedeutet für uns im Einklang mit der Natur zu handeln, aber auch nach wie vor im Sinne von Innovationen.

Freiwillige Kompensation des unternehmerischen CO2-Fußabdruck

Bei diesem Thema müssen wir keine Überzeugungsarbeit leisten um Bewusstsein bei unseren Mitarbeitern und Partnern zu schaffen. Nachhaltiges Handeln kann nicht einfach „angeordnet“ werden, es muss aus den Beteiligten selbst erwachsen. Dazu haben wir unsere Grundsätze bewusst offen kommuniziert.

Für den Geschäftsführer Jörg Konstandin lautet das oberste Ziel für Unternehmen heute: „Emissionen umfassend vermeiden durch nachhaltiges Wirtschaften“. Da das nicht immer möglich ist, werden Gegenmaßnahmen mit regionalen Schwerpunkten gesetzt.

Wir laden Sie gerne ein, die KONSTANDIN GmbH bei ihrem Prozess zum klimaneutralen Unternehmen zu begleiten. Auf unserer Homepage finden Sie unter dem Menüpunkt »Aktuell« in periodischen Abständen einen protokollierten Fortschritt der Maßnahmen.

Bereits realisierte Maßnahmen im Green Deal der Konstandin GmbH

Gesundheit durch moderne Klimasysteme

In der Kombination mit bestehenden Echtholzböden und Wandelementen in den Büro- und Besprechungsräumen wird durch neue Klimageräte ein rundum gesundes Raumklima erzeugt.

Durch eine angenehme Arbeitsumgebung und die richtige Balance zwischen Arbeit und Wohlbefinden sichert KONSTANDIN so nachhaltig die Gesundheit seiner Mitarbeiter.

Nachhaltiger Mischwald für Generationen

Mit Vorbild-Charakter geht die KONSTANDIN GmbH in Sachen „Green Deal“ voran. So wurde in 2022 mit der Unterstützung des Gemeindeforsts ein Zeichen gesetzt und die Aufforstung einer Fläche von rund 30 Ar mit 650 Roteichen finanziell getragen.

Wir möchten uns als Karlsbader Unternehmen umwelttechnisch in der Region einbringen und etwas tun, was für unseren heimischen Wald nachhaltig den Erhalt sichert.

Per Bike zur Arbeit

Ein Allrounder in Bezug auf Nachhaltigkeit ist das Firmenfahrrad. Als Alternative zum PKW schont es nicht nur die Umwelt, sondern fördert die Fitness und steigert die Zufriedenheit der Mitarbeiter.

Die Kolleginnen und Kollegen praktizieren das Prinzip „Gesundheit und Umweltschutz am Arbeitsplatz“ und tragen so ihren Anteil am Gesamtkonzept des GREEN DEAL der KONSTANDIN GmbH.

www.KONSTANDIN.com

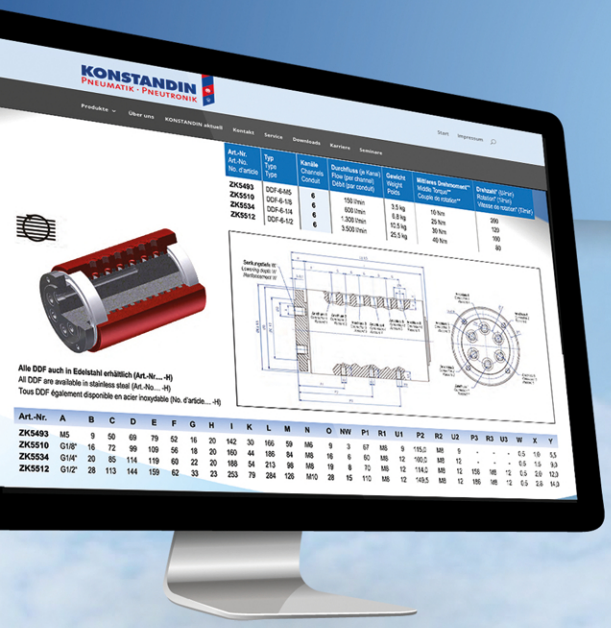

Wir sind für Sie online mit

- *Produkten*
- *technischen Daten*
- *Datenblätter*
- *pdf-Downloads*
- *News*

KONSTANDIN
PNEUMATIK · PNEUTRONIK

KONSTANDIN GmbH
Industriestr. 13-15
D-76307 Karlsbad

(+49) 7248 / 9149-0
info@konstandin-gmbh.de
www.konstandin.com